原厂+的选择 原厂+的服务 原厂-的成本
给德
Authorized Distributor of Leadshine Technology
www.leadtronker.com
雷赛智能官方代理·雷创智能科技

版本 Rev.	日期 Date	变更文件号 ECN NO.	变更内容 Revisions	设计 By
V1.0	17.7.6		喷漆、抛刷	王洪松

Dimension: (Unit: mm)

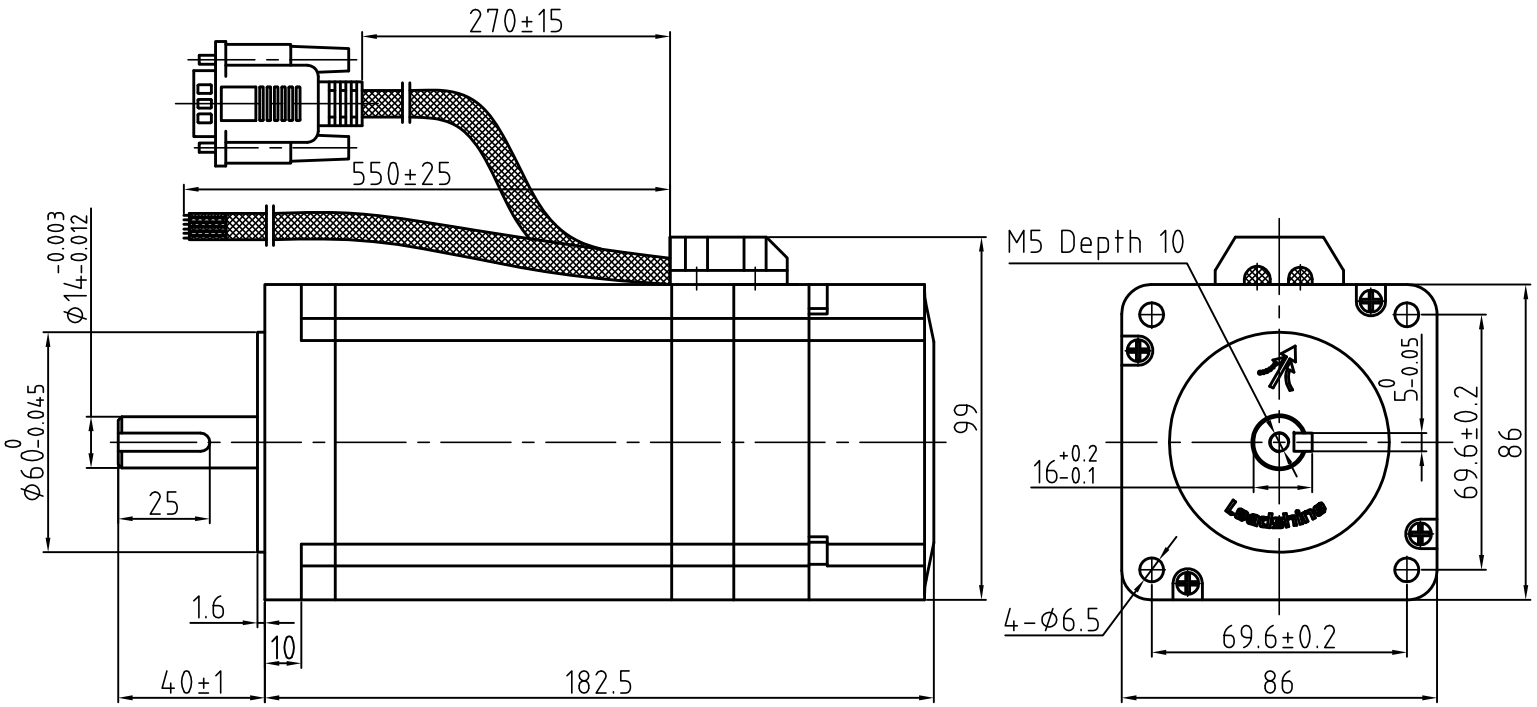

Motor Connetions

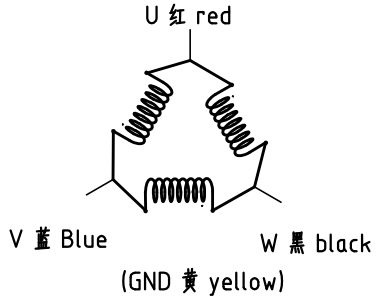

Brake Connetions

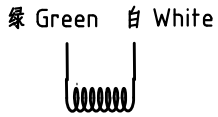

Encoder Signals

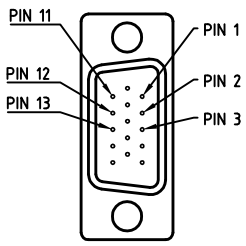

PIN	1	2	3	11	12	13
颜色	黑	红	白	黄	绿	蓝
定义	A+	VCC	GND	B+	B-	A-

Common Rating

Step angle	1.2°
Position accuracy	1.2±0.06°
Dielectric strength	1500VAC 1min
Insulation resistance	100MOhm(500VDC)
Insulation class	F
Temp rise(Max)	80K
Radial play	Max.0.02mm(Load 450g)
Axial play	Max.0.08mm(Load 900g)

Specification

Current/phase	4.5 A
Voltage	12 V
DC Resistance/phase ±10%	2.6 Ω
Inductance/phase ±20%	17 mH
Holding torque	7.5 N•M
Inertia	3.5 kg•cm ²
Weight	4.5 kg
Encoder Resolution	1000 cpr

Brake Specification

Voltage	24Vdc
Friction torque	4N•M

设计 Designed	王洪松	日期 Date 17.7.6	材料 Material	深圳市雷赛智能控制股份有限公司 SHENZHEN LEADSHINE TECHNOLOGY CO., LTD.
审核 Checked	秦军	17.7.6	第一角画法 First Angle projection	名称 Title 混合伺服电机
批准 Approved	田天胜	17.7.6	重量 Weight / 比例 Scale / 阶段标记 Stage Mark	863HSM80H-BZ-E1
料号 Part No.			共 1 张 第 1 张 Sheet 1 of 1	图号 DWG. NO. LS-HSM86-0040-0110-02